ANSCHLUSSLEITUNG
Beeke

ANWENDUNG
Für Seelaterne LEDmin MKII

Setzen Sie unsere Anschlussleitung Beeke mit Steckverbindung idealerweise dort ein, wo unsere Seelaterne LEDmin MKII eine konstante Spannungsversorgung benötigt.

Die Anschlussleitung Beeke ist in diversen Längen von einem Meter bis 100 Meter erhältlich.

Kabelstecker mit Endgehäuse, Zugentlastung und Verschraubung

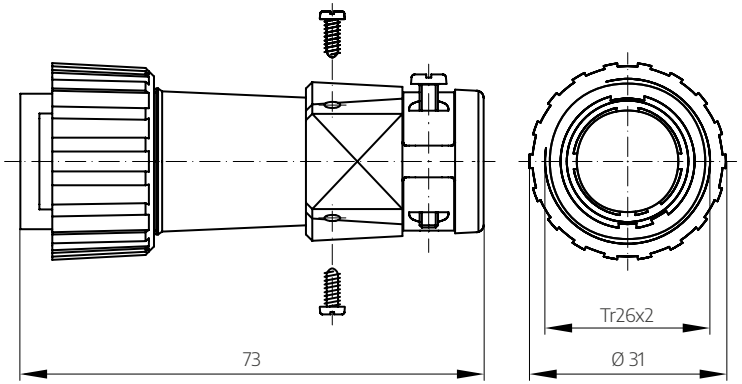

ANSCHLUSSLEITUNG FÜR SEELATERNEN – 3-ADRIG	
Materialkurztext	Anschlussleitung für Seelaterne LEDmin MKII

KABEL	
Anschlusskabel	Ölflex 500P 7 G 1,5 mm²

ARTIKELNUMMER	ARTIKEL
7-BK1-00-00-10	Anschlussleitung Beeke für LEDmin MKII

STECKVERBINDER	MATERIAL
Kabelstecker mit Endgehäuse, Zugentlastung und Verschraubung	M16 Z
Verschlussdeckel für Stecker M16 Z mit Schnur	M1 KS
Kabeltülle für M16 Z Leitungsdurchmesser 8 mm – 10 mm	T1-8/10
Buchseneinsatz 4-polig + PE für Kontakte BAC / PE: SAC	M1 E-6S+PE
1 x Stiftkontakt	SAC-1,50-Au
6 x Buchsenkontakt	BAC-1,50-Au